Dane aktualne na dzień: 27-04-2024 21:16

Link do produktu: https://megablach.pl/naroznik-zewnetrzny-bryza-125-dowolny-kat-cegla-p-7796.html

Narożnik zewnętrzny BRYZA 125 (dowolny kąt) - CEGŁA

Cena	**54,08 zł**
Dostępność	**Na zamówienie**
Czas wysyłki	**35-42 dni**
Numer katalogowy	**0000010783**
Kod producenta	**62-266**
Kod EAN	**5900805023868**
Producent	**CELLFAST**

Opis produktu

PROSZĘ O PODANIE KĄTA

SYSTEM 125

Rynna 125 mm z rurą spustową 90 mm lub 110 mm Domy jedno i wielorodzinne, bloki mieszkalne, magazyny, obiekty użyteczności publicznej, obiekty handlowe i przemysłowe

05 NAROŻNIK ZEWNĘTRZNY

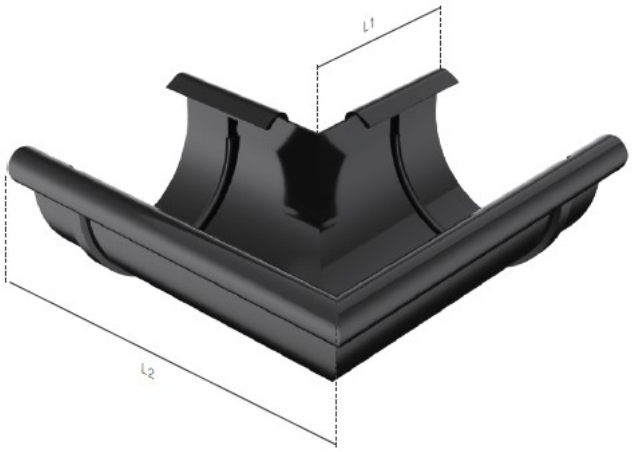

System	Kąt	L1 [mm]	L2 [mm]
75	90°	155	64,5
	dowolny	na zamówienie	
	wielopłaszczyznowy	na zamówienie	
100	90°	216,5	96,5
	dowolny	na zamówienie	
	wielopłaszczyznowy	na zamówienie	
125	90°	264,5	114,5
	dowolny	na zamówienie	
	wielopłaszczyznowy	na zamówienie	
150	90°	290	111
	dowolny	na zamówienie	
	wielopłaszczyznowy	na zamówienie	

Specyfikacja		Dostępne kolory								Logistyka	
System	Kąt	Biały	Brązowy	Czerwony	Grafitowy	Zielony	Ceglasty	Miedziany	Czarny	Opak. zbiorcze [szt.]	Paleta [szt.]
75	90°	60-061	60-062	60-063	60-064	60-065	60-066	–	60-069	18	1152
	dowolny	60-261	60-262	60-263	60-264	60-265	60-266	–	60-269	–	–
	wielopł.	60-260BI	60-260BR	60-260CZ	60-260GR	60-260ZI	60-260CE	–	60-260CZE	–	–
100	90°	61-061	61-062	61-063	61-064	–	–	–	–	12	480
	dowolny	61-261	61-262	61-263	61-264	–	–	–	–	–	–
	wielopł.	61-260BI	61-260BR	61-260CZ	61-260GR	–	–	–	–	–	–
125	90°	62-061	62-062	62-063	62-064	62-065	62-066	62-067	62-069	10	280
	dowolny	62-261	62-262	62-263	62-264	62-265	62-266	–	62-269	–	–
	wielopł.	62-260BI	62-260BR	62-260CZ	62-260GR	62-260ZI	62-260CE	–	62-260CZE	–	–
150	90°	63-061	63-062	63-063	63-064	–	–	–	–	8	160
	dowolny	63-261	63-262	63-263	63-264	–	–	–	–	–	–
	wielopł.	63-260BI	63-260BR	63-260CZ	63-260GR	–	–	–	–	–	–